lightnet

Lightnet GmbH
Zollstockgürtel 65
50969 Köln / Germany
Tel.: +49 (0) 221 22 25 26-0
E-Mail: info@lightnet.de
www.lightnet.de

CALEO NEO G6/P6 | SUSPENDED

PARALLEL SUSPENSION

1. MONTAGE UND INSTALLATION | MOUNTING AND INSTALLATION:

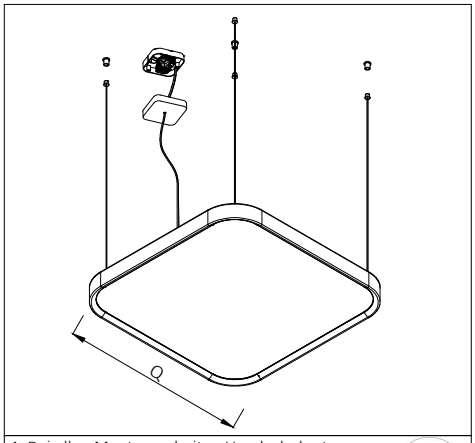

1. Bei allen Montagearbeiten Handschuhe tragen.
Use gloves when handling the fixture.

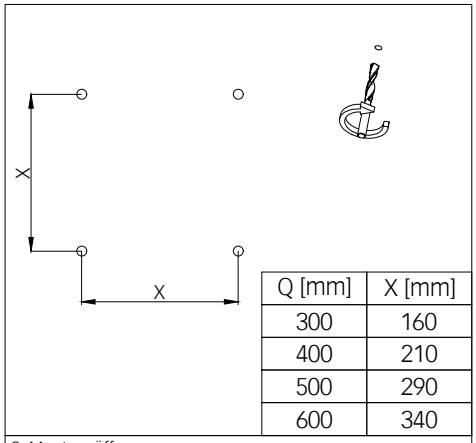

Q [mm]	X [mm]
300	160
400	210
500	290
600	340

2. Montageöffnungen.
Installation openings.

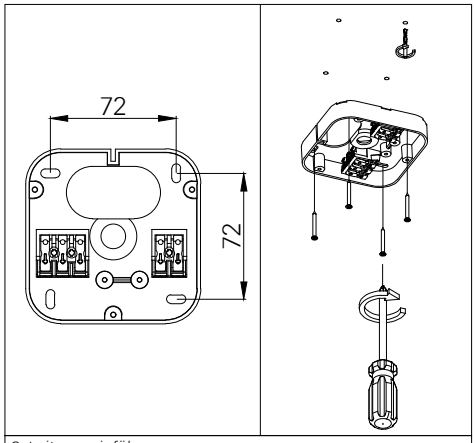

3. Leitungseinführung.
Cable entry point.

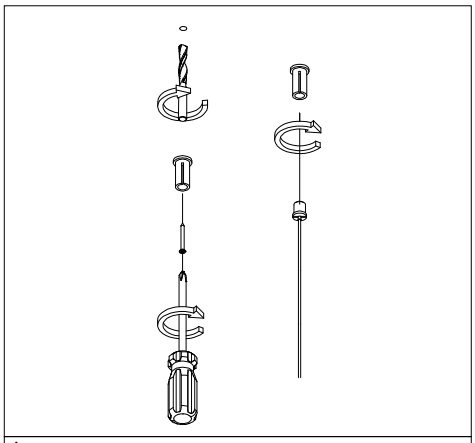

4.

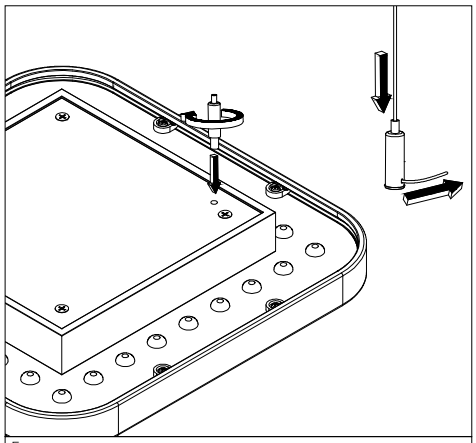

5.

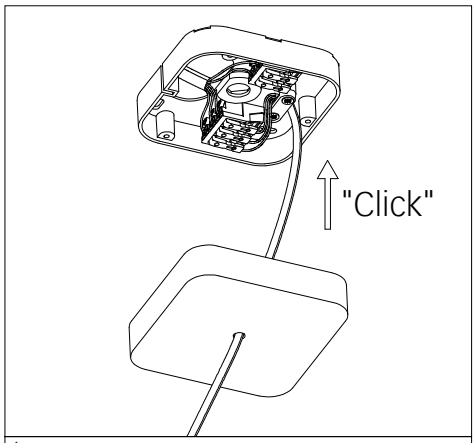

6.

- min/max stripped wire length: 7mm-10mm

- max power supply cable: 1,5mm^2

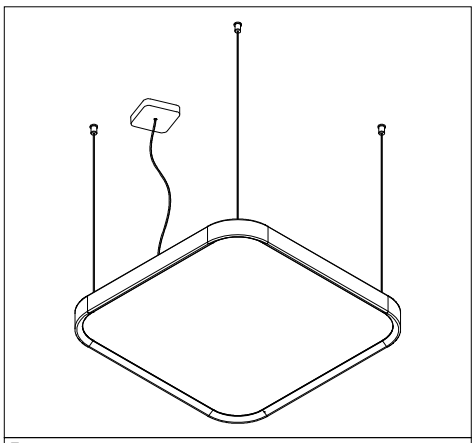

7.