lightnet

Lightnet GmbH
Zollstockgürtel 65
50969 Köln / Germany
Tel.: +49 (0) 221 22 25 26-0
E-Mail: info@lightnet.de
www.lightnet.de

BASIC MAX G1/P1 | SUSPENDED

PARALLEL SUSPENSION

1. MONTAGE UND INSTALLATION | MOUNTING AND INSTALLATION:

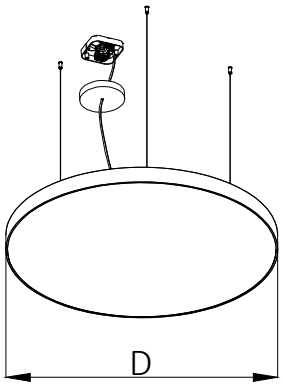

1. Bei allen Montagearbeiten Handschuhe tragen.
Use gloves when handling the fixture.

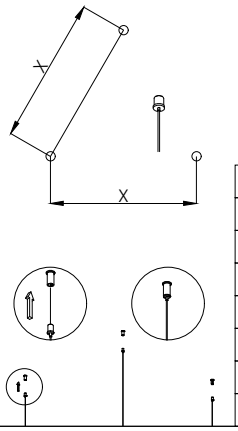

D[mm]	X[mm]
300	158
400	244
500	331
600	364
900	500
1200	754
1500	862

2. Montageöffnungen.
Installation openings.

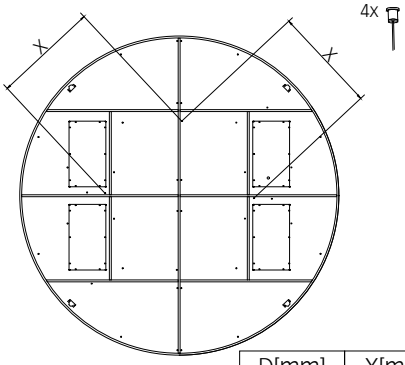

D[mm]	X[mm]
2000	658

3.

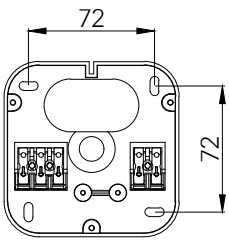

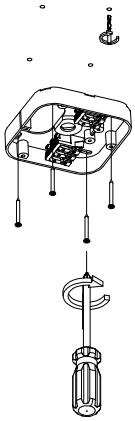

4.

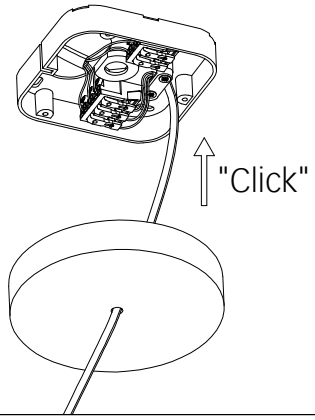

5.

- min/max stripped wire length: 7mm-10mm

- max power supply cable: 1,5mm^2

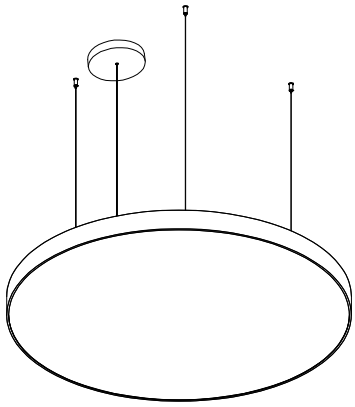

6.